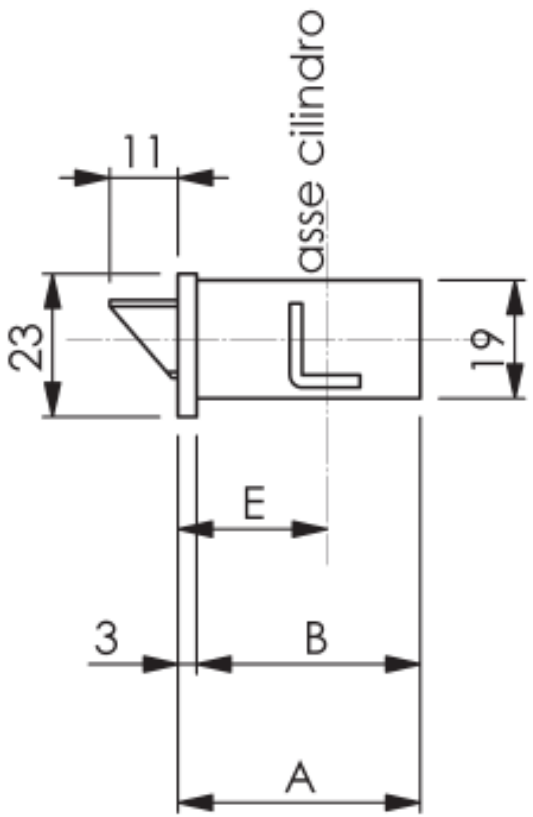
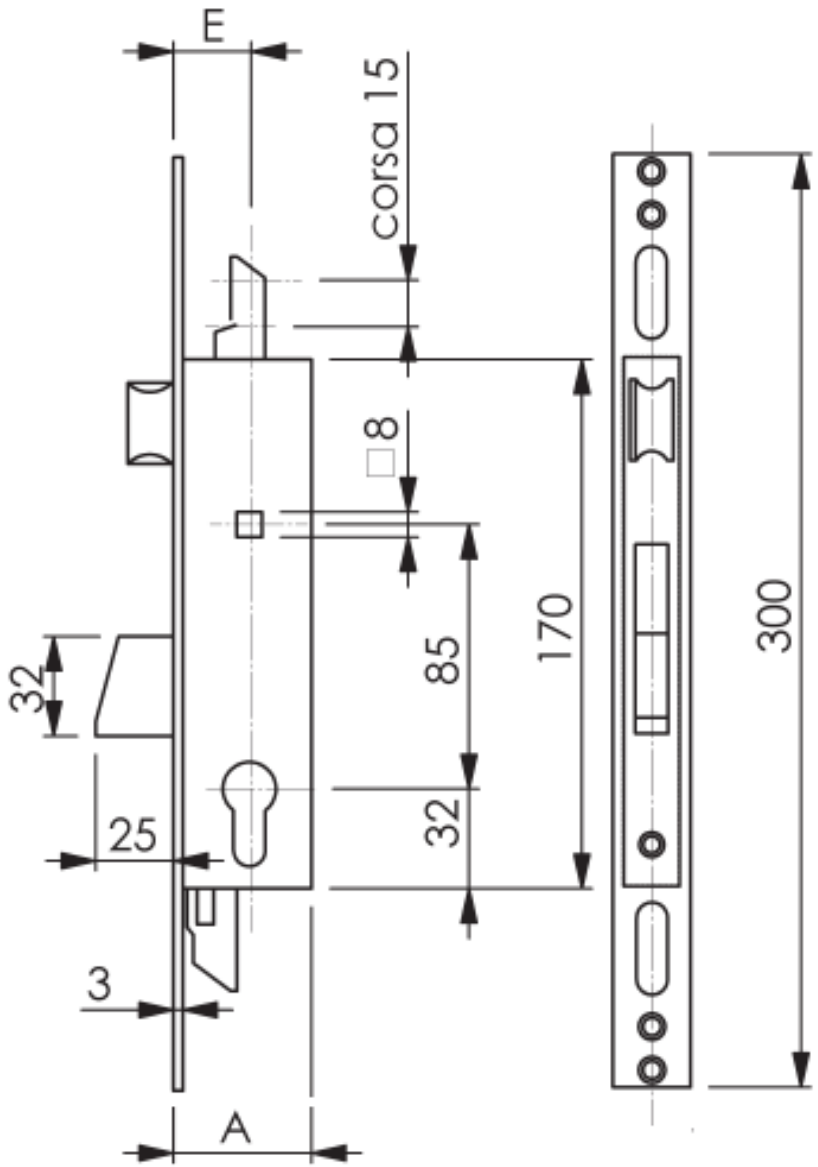
E	B	A
25	37	40
30	42	45
35	47	50