49225

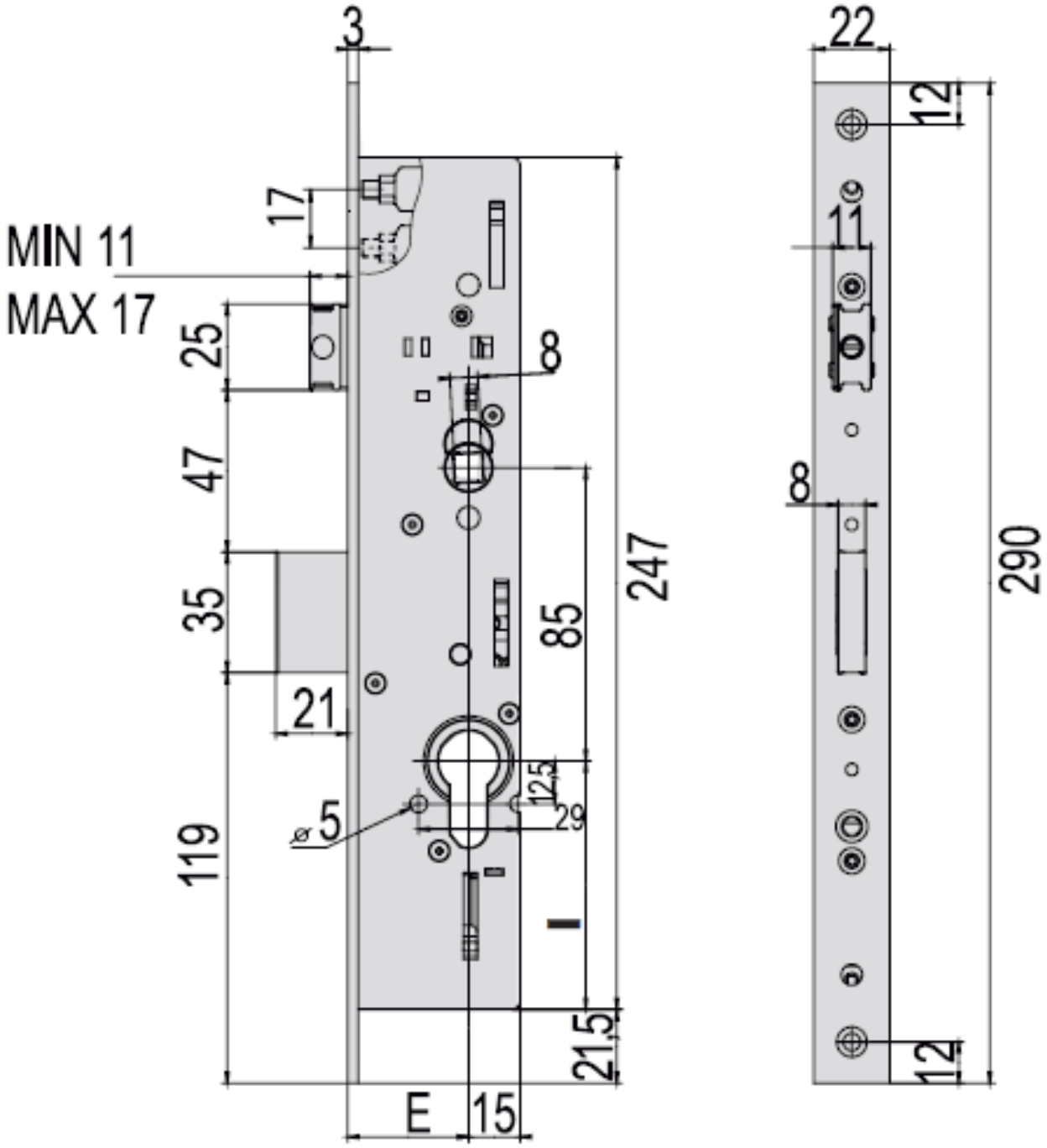

E = 25 - 30 - 35 - 40